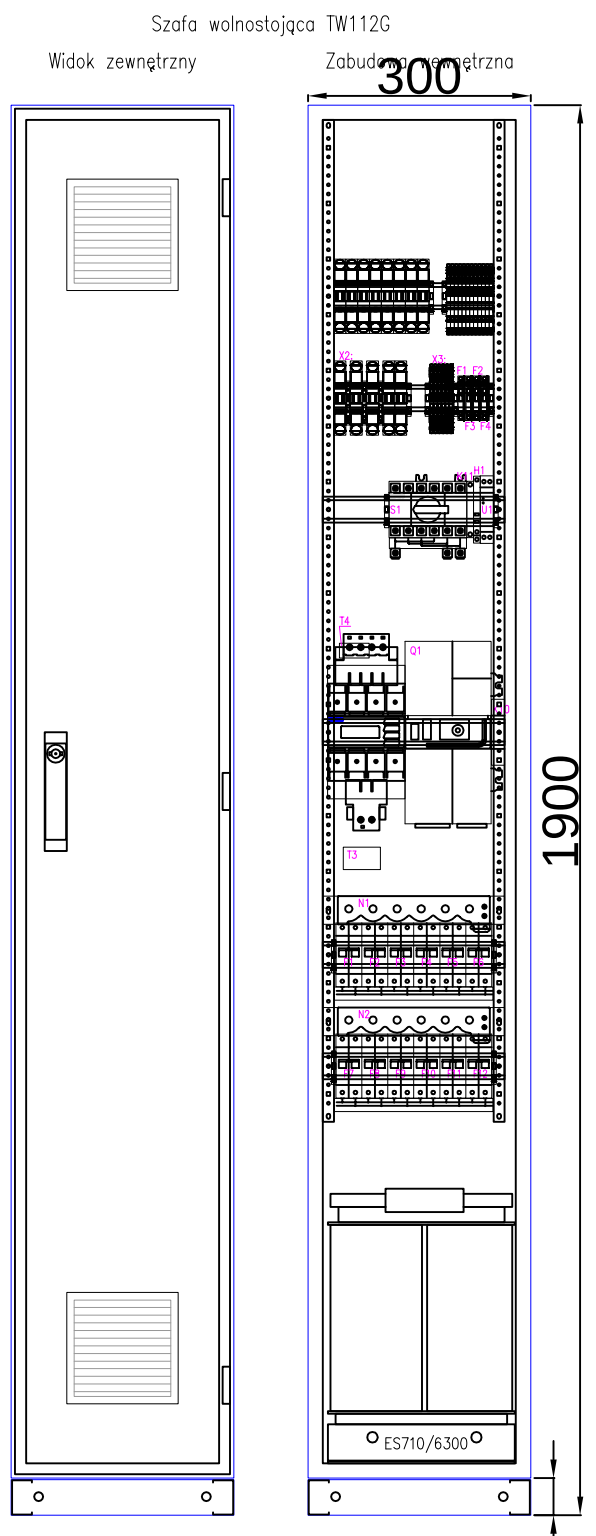

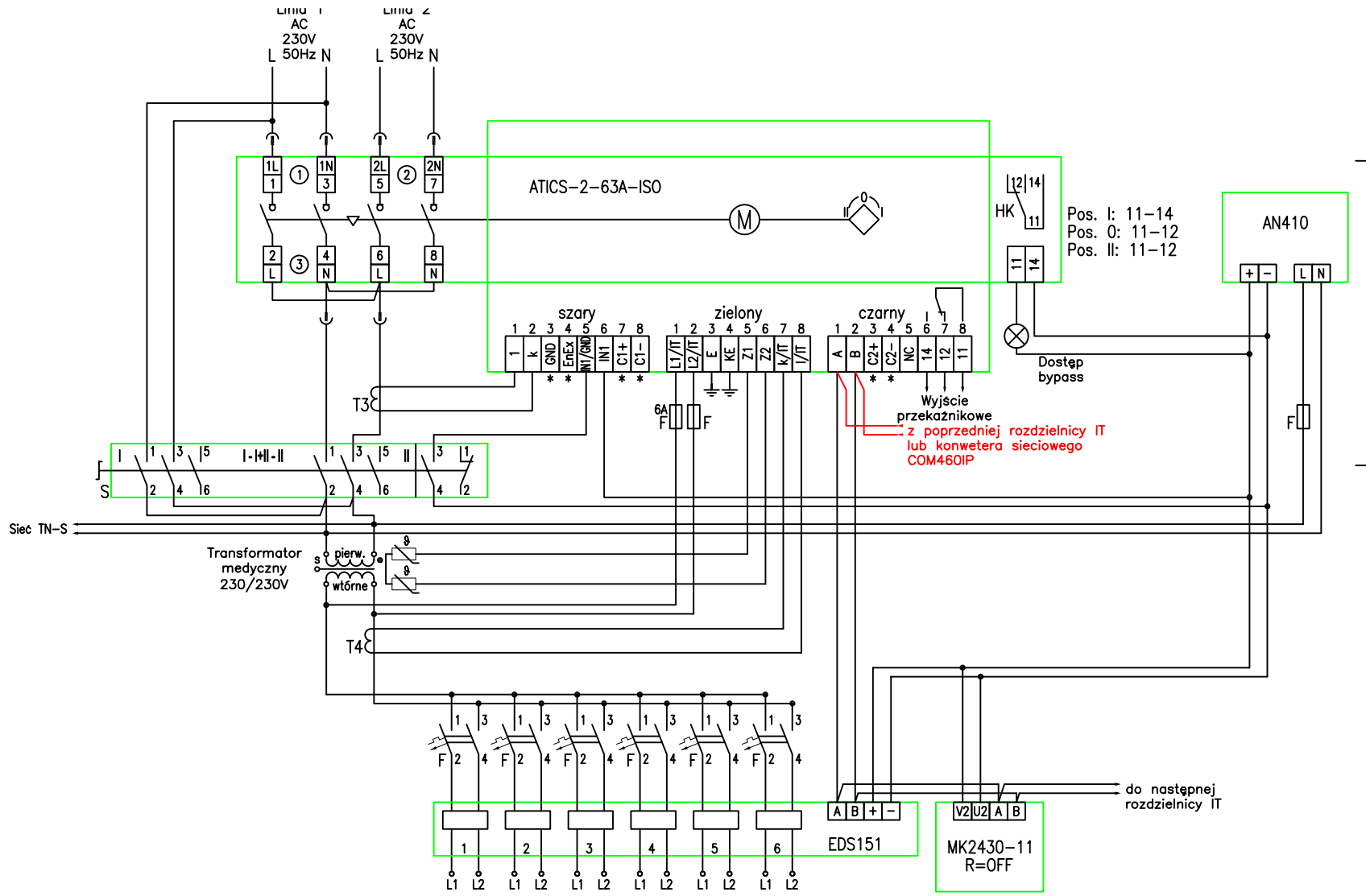

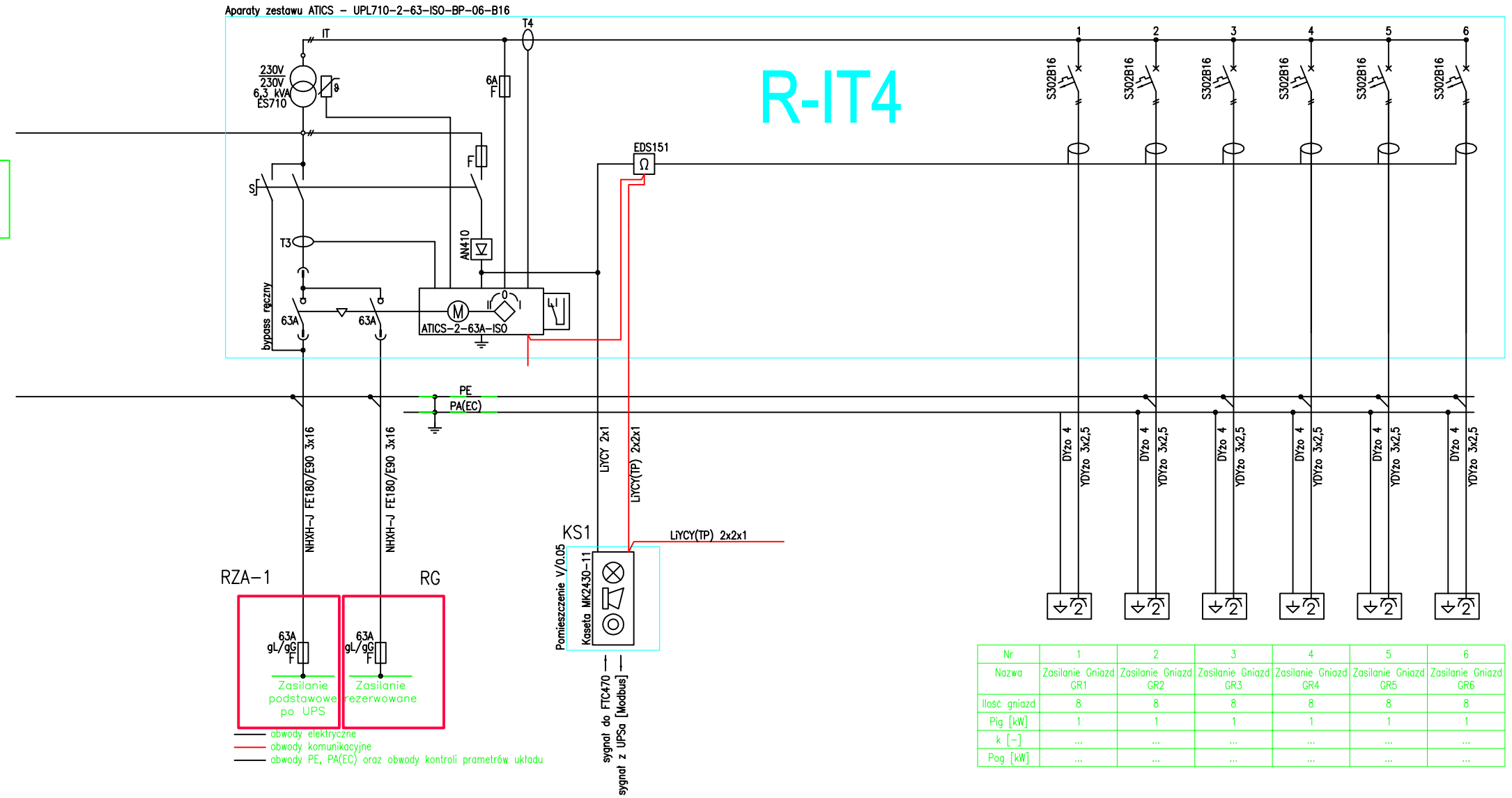

Nr	1	2	3	4	5	6
Nazwa	Zasilanie Gniazd GR1	Zasilanie Gniazd GR2	Zasilanie Gniazd GR3	Zasilanie Gniazd GR4	Zasilanie Gniazd GR5	Zasilanie Gniazd GR6
Ilość gniazd	8	8	8	8	8	8
Pig [kW]	1	1	1	1	1	1
k [–]	...	...	...	...	...	...
Pog [kW]	...	...	...	...	...	...

INSTALACJA ELEKTRYCZNA					
INWESTOR	SP KLINICZNY SZPITAL OKULISTYCZNY W WARSZAWIE, UL. SIERAKOWSKIEGO 13, 03-703 WARSZAWA				
ADRES INWESTYCJI	UL. MARSZAŁKOWSKA 24/26 00-576 WARSZAWA				
OBIEKT	PRZEBUDOWA I REMONT POMIESZCZEŃ NA 5 KONDYGNACJACH BUDYNKU DAWNEGO SZPITALA DZIECIĘCEGO NA POTRZEBY SAMODZIELNEGO PUBLICZNEGO KLINICZNEGO SZPITALA OKULISTYCZNEGO				
FAZA	PROJEKT BUDOWLANY				
TEMAT	Schemat szafy IT gabinetu zabiegowego				
SKALA	1:100	DATA	04.05.2018r	NR RYS.	E19
AUTORZY				PODPIS	NR UPRAWNIEŃ
PROJEKTANT	MGR INŻ. MIROSŁAW KONCA				CIE13/86
Sprawdzający	MGR INŻ. SŁAWOMIR RADZISZEWSKI				MAZ/0540/POOE/14